095 1”
Filtro regolatore
Filter regulator

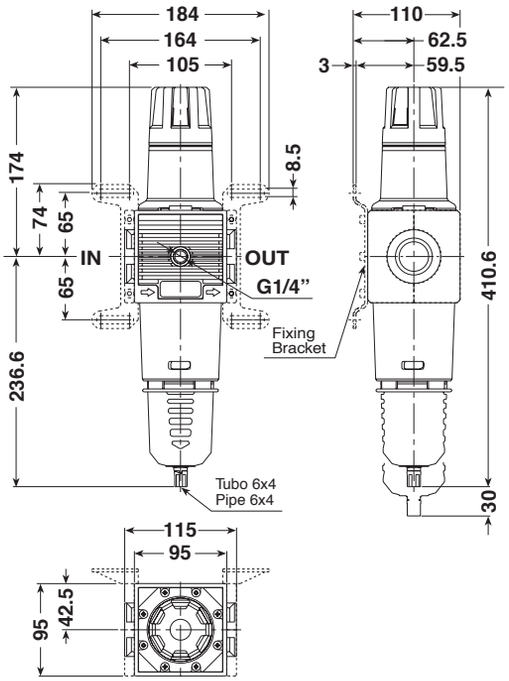

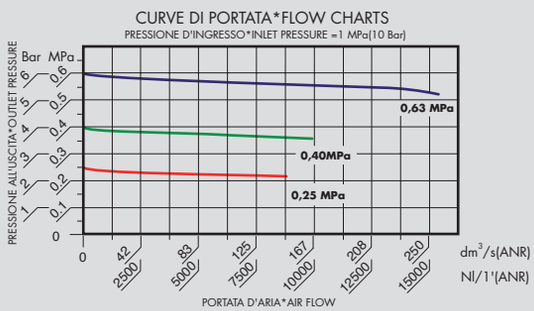

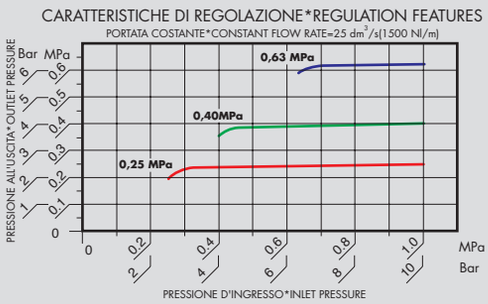

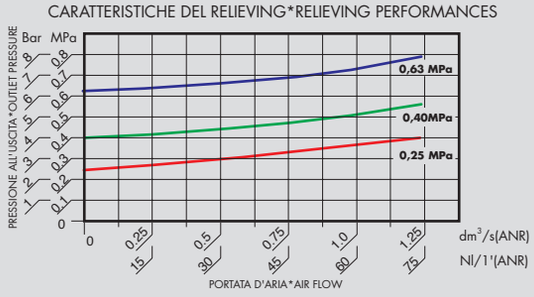

Filtro regolatore

* Membrana a rotolamento.
* Stabilità della pressione regolata indipendentemente dalle variazioni a monte.
* Scarico della sovrapressione (relieving) incorporato.
* Pomello con dispositivo di bloccaggio della regolazione.
* Elevato livello di separazione della condensa.
* Possibilità di fissaggio a parete utilizzando le staffe predisposte.
* Campi di pressione:
  0÷4 Bar, 0÷8 Bar (standard), 0÷12,5 Bar
  0÷0,4 MPa, 0÷0,8 MPa (standard), 0÷1,25 MPa
* Grado di filtrazione: 5 micron e 20 micron (standard).
* Dispositivo di drenaggio della condensa manuale e semi-automatico in versione integrata (SS) o scarico automatico nella versione SA e SAD.
* Tazza in poliammide tenacizzata con protezione esterna, munita di aggancio rapido con sicurezza antiespulsione.
* Quantità di condensa raccolta: 200 cc.
* Pressione massima d’esercizio: 12,5 Bar (1,25 MPa).
* Temperatura ambiente max (a 10 bar) 50°C (122°F).
* Coppia di serraggio max. inserti G1” IN-OUT: 80 N·m.
* Portata di riferimento (P=6,3 Bar - Δp=1 Bar): 13800 Nl/min.
* Peso: 2,060 Kg.
* Prodotto conforme alla direttiva 2002/95/CE (RoHS).

Filter regulator

* Rolling diaphragm.
* The set pressure is kept stable regardless of upstream variations.
* Built-in overpressure relieving function.
* Lockable safety knob.
* High condensate separation level.
* Bowl in toughened polyamide with outer bowl guard and quick connection by means of safety ring mechanism.
* Can be wall mounted using the relative brackets.
* Pressure ranges:
  0÷4 Bar, 0÷8 Bar (standard), 0÷12,5 Bar
  0÷0,4 MPa, 0÷0,8 MPa (standard), 0÷1,25 MPa
* Filtering degree: 5 micron and 20 micron (standard).
* Manual and semiautomatic condensate drainage in the integrated (SS) or “SA” and “SAD” automatic versions.
* Collected quantity of condensate: 200 cc.
* Maximum operating pressure: 12,5 Bar (1,25 MPa).
* Max. ambient temperature (at 10 bar) 50°C (122°F).
* Max. torque inserts G1” IN-OUT: 80 N·m.
* Reference flow rate (P=6,3 Bar - Δp=1 Bar): 13800 Nl/min.
* Weight: 2,060 Kg.
* Product complies with Directive 2002/95/CE (RoHS).